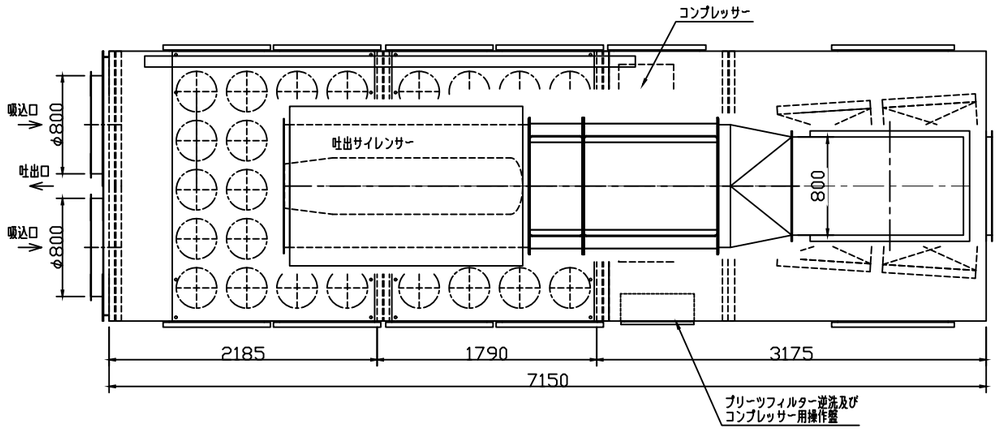
コンプレッサー
吸込口
φ800
吐出口
吸込口
φ800
吐出サイレンサー
800
2185
1790
3175
7150
プリーツフィルター逆洗及び
コンプレッサー用操作盤

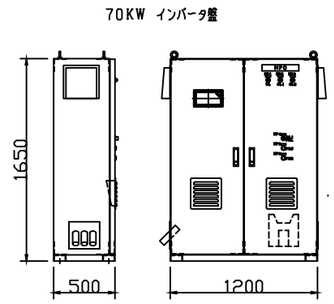
70KW インバータ盤
1650
500
1200

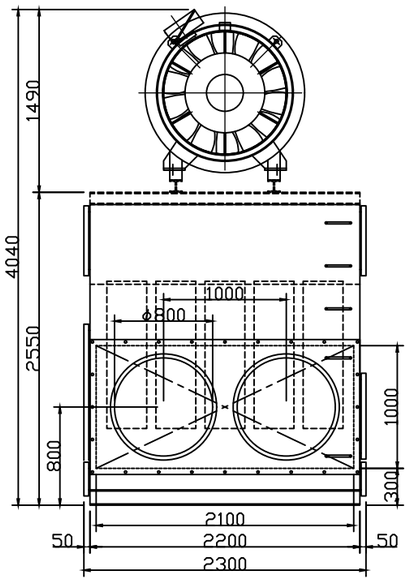
1490
4040
2550
1000
φ800
800
1000
300
2100
50
2200
50
2300

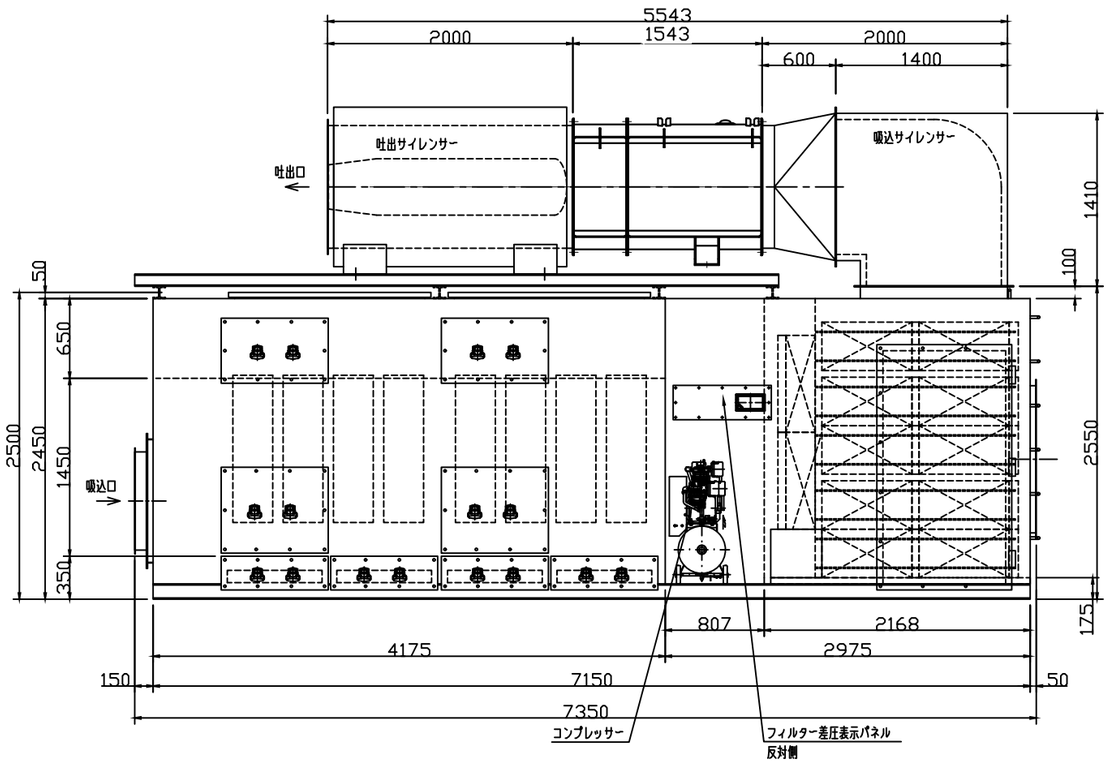
5543
2000
1543
2000
600
1400
吐出サイレンサー
吸込サイレンサー
吐出口
1410
100
50
650
2500
2450
1450
350
吸込口
2550
175
807
2168
4175
2975
150
7150
50
7350
コンプレッサー
フィルター差圧表示パネル
反対側

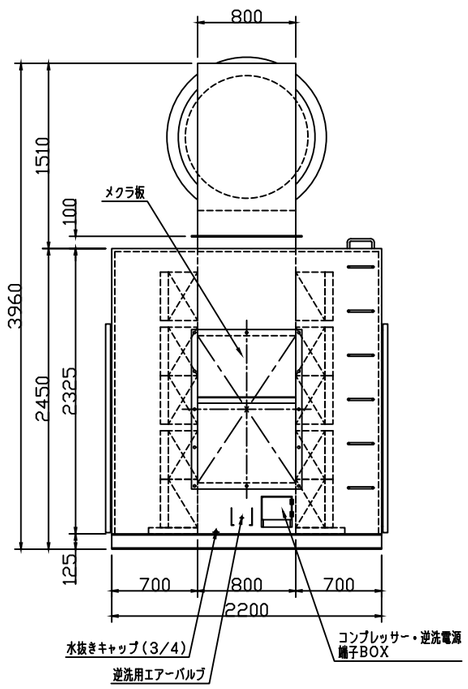
800
1510
100
メクラ板
3960
2450
2325
125
700
800
700
2200
水抜きキャップ（3/4）
逆洗用エアーバルブ
コンプレッサー・逆洗電源
端子BOX