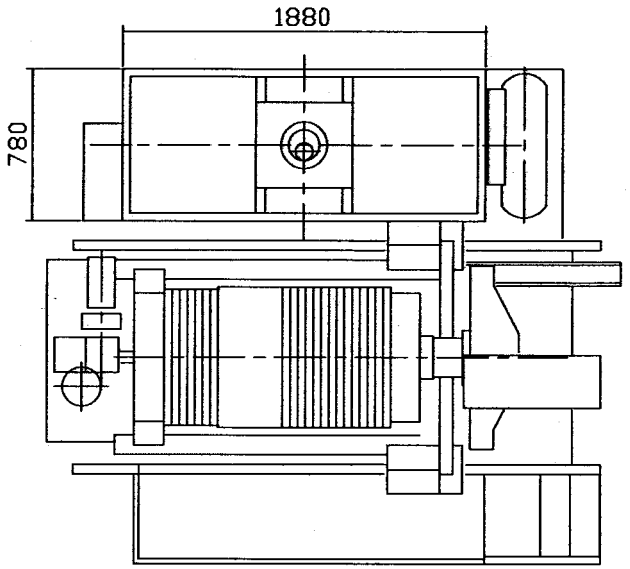

主 要 諸 元	
ケーキ収用量	200 L
h板枚数"	20 枚
出口口径	50 A
エアー口径	3/8
動力	開板 0.4KW*200V
	油圧ポンプ 0.45KW*200V
	脱水ポンプ 1.5KW*200V
脱水面積	17 M2
エアー量	50 ~ 100 l/mn
総重量	2100 KG

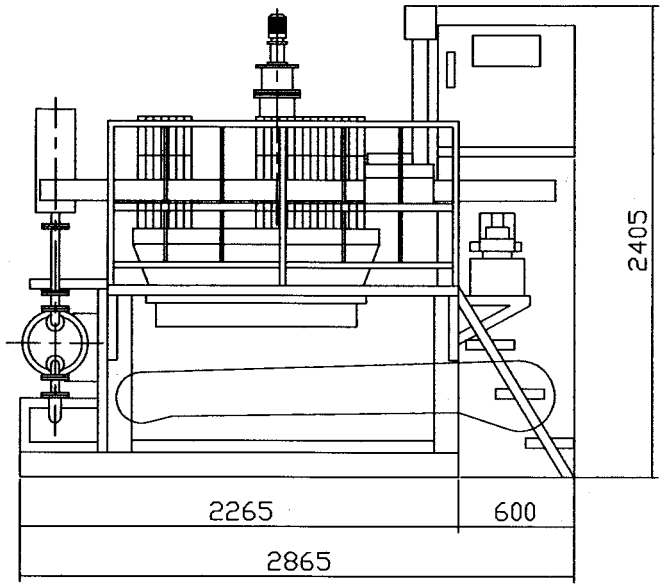

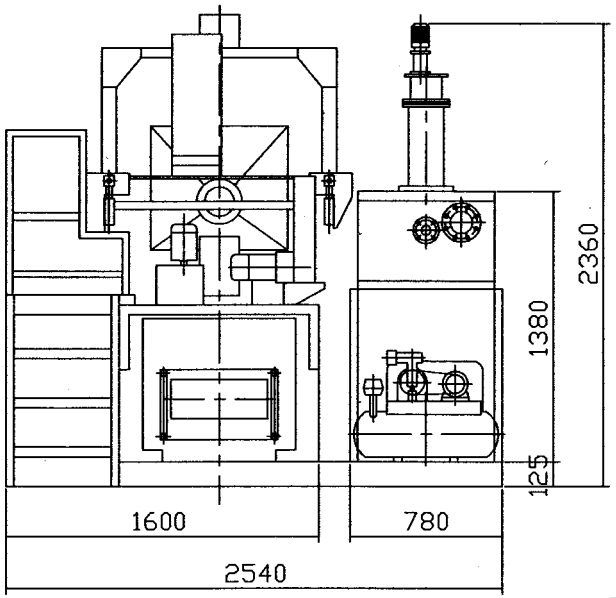

名 称	0.2m3 プレス 全体図		
製図 SAWAKI		製図 年 月 日 H10.9/25	縮 尺 —
株式会社アクティオ		図番	KPF-200A