Model	SFX600-13B-15(2)WRR
Capacity	450/500m³/minx240/200mmAqTP
Motor	15kWx2, 2P, 200/220V, 50/60Hz, 3φ
	耐圧防爆モータ(d2G4)
Serial No.	
概算質量	約 780 kg/1台
製作台数	台
塗装	内外面共: エポキシ N8

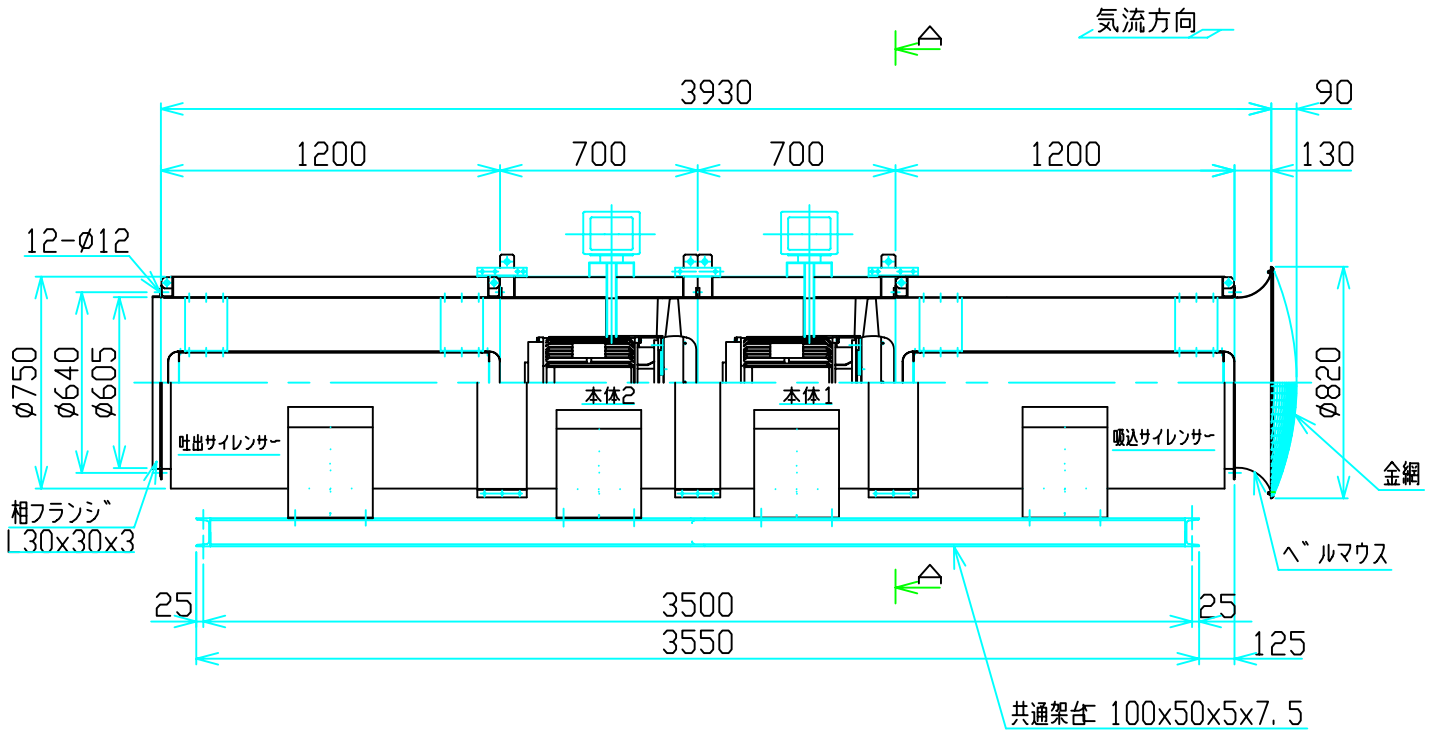

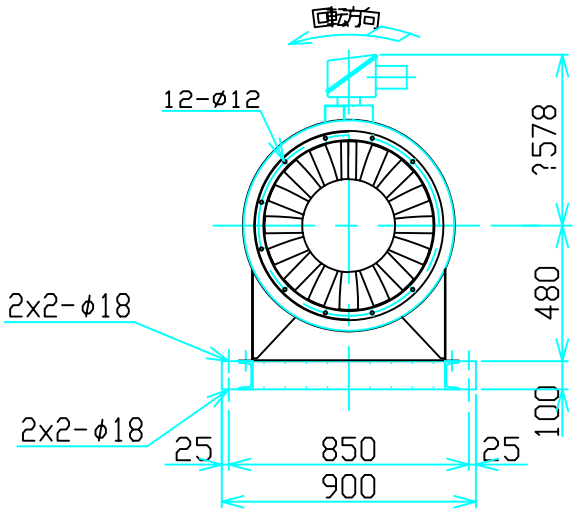

A-A矢視図

Date	Revisions	
2002.10.22	塗装名変更	坪内

エヌ・ジェイ・アクシベイン 株式会社
N. J. AXIVANE CO., LTD

Ind. No.	Ord. No.			Messrs
Date 2002.3.25	App.	Chd.	Drawn 坪内	Project Title
Scale 1/20	Drawing No. 1-22064a			Drawing Title: 停止時可変ピッチ型軸流送風機 仮設用SFファン外形寸法図