Model	SFX325-8B-1.5(2)RR
Capacity	80m³/minx 40mmAqTP
Motor	1.5kW, 2P, 200/220V, 50/60Hz, 3φ
	耐圧防爆モータ(d2G4)
概算質量	約 100 kg/1台
製作台数	台
塗装 内外面共:	エポキシ N8

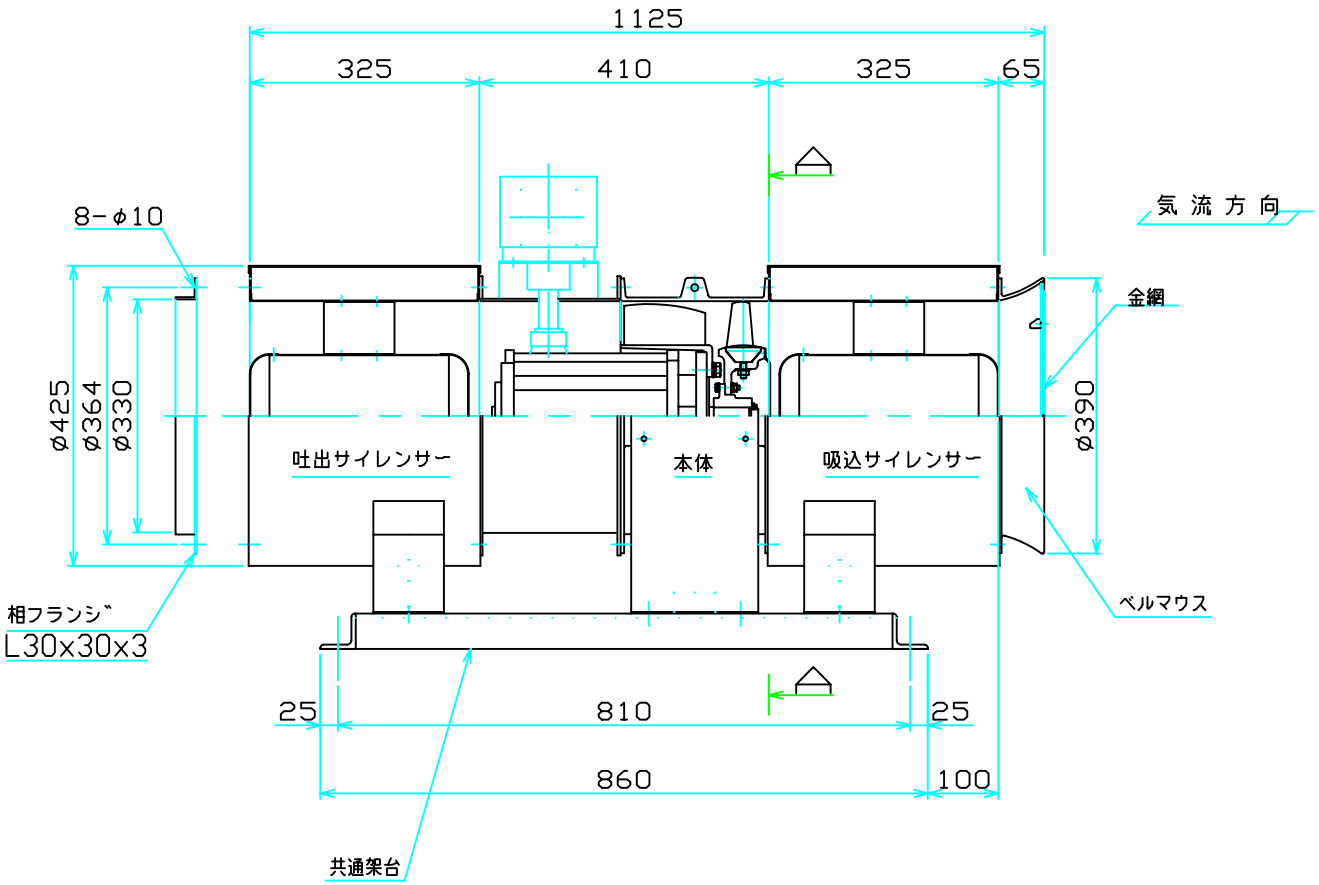

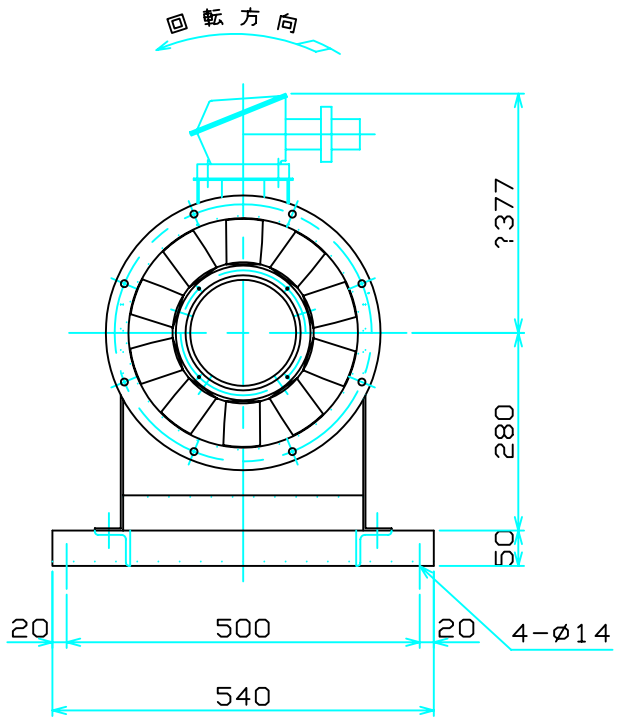

A-A矢視図

Date	Revisions	
2002. 7. 25	ベルマウスをアルミ鋳物製に変更及び金網をフラット形に変更	松村
2002. 10. 22	塗装名変更	坪内

エヌ・ジェイ・アクシベイン 株式会社

N. J. AXIVANE CO., LTD

Ind. No.	Ord. No.			Messrs
Date 2002. 3. 12	App.	Chd.	Drawn 坪内	Project Title
Scale 1/8	Drawing No. 1-22055b			Drawing Title: 停止時可変ピッチ型軸流送風機 仮設用SFファン外形寸法図