Model	SF600-13B-15(2)WRR
Capacity	450/500m³/minx 240/200mmAqTP
Motor	15kWx2, 2P, 200/220V, 50/60Hz, 3φ
Serial No.	
概算質量	約 700 kg/1台
製作台数	台
塗装	内外面共: エポキシ N8

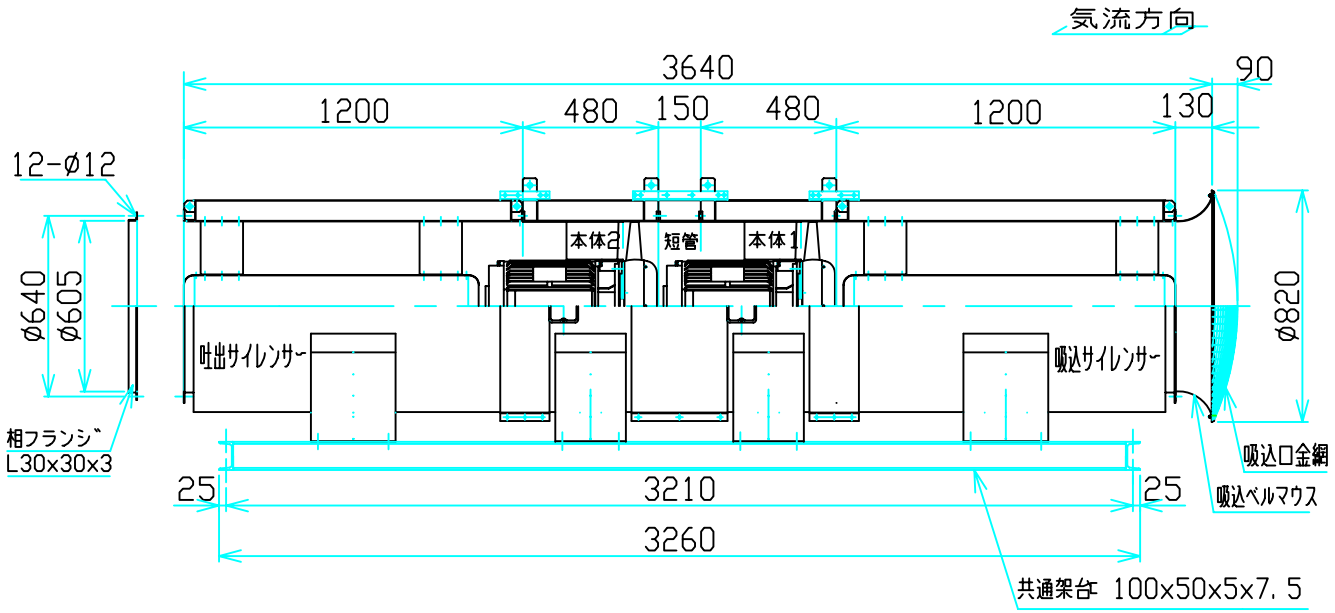

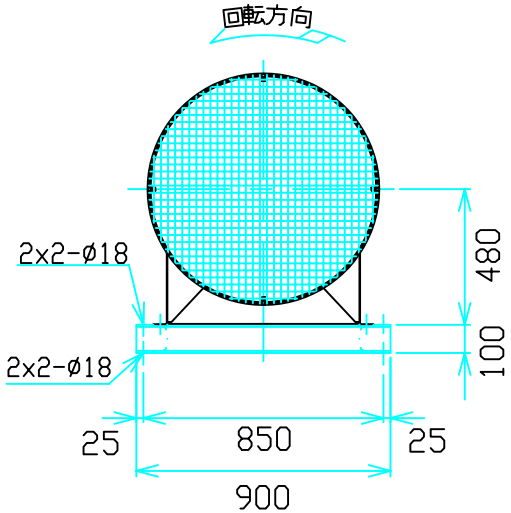

吐出拡大管(φ800)はオプション

送風機起動操作盤(Y-Δ起動)はオプション

Date	Revisions	
2002.10.22	塗装名変更	坪内

エヌ・ジェイ・アクシベイン 株式会社

N. J. AXIVANE CO., LTD

Ind. No.	Ord. No.			Messrs
Date '99.9.30	App.	Chd.	Drawn 松村	Project Title: 停止時可変ピッチ型軸流送風機
Scale 1/15	Drawing No. 1-99202a			Drawing Title: 仮設用SFファン外形寸法図 SF600-13B-15(2)WRR ファン部遮音付 消音器2D