名称	仕様
最大風量	160m³/min
運転・起動方式	インバータ制御運転方式
風量制御方式	インバータ手動風量制御方式
① ファン	型式 ：SMP30-2P-No3 7.5KW/200V/50Hz
② 1次フィルター	捕集効率：0.3μmX20% ろ過面積：9m²/個X6個=54m² 素材 ：ポリエステル 寸法 ：φ320mmXL700mm/個 員数 ：6個 再生方式：エアーパルス自動再生方式
③ 活性炭フィルター	活性炭 ：活性炭フィルター 吸着面積：0.3m²/個X3個=0.9m² 寸法 ：W395mmXH760mmXD10mm/個 員数 ：3個
④ HEPAフィルター	捕集効率：0.3μmX99.99% 処理風量：54.6m³/min/個X3個=163.8m³/min 素材 ：マイクログラスファイバー 寸法 ：W395mmXH760mmXD290mm/個 員数 ：3個
⑤ ベビコン	吐出空気量：76リットル/min(50Hz) 92リットル/min(60Hz) 吐出圧力：0.69MPa 出力 ：0.75KW/200V
⑥ レシーバタンク	全容積 ：30リットル 使用圧力：1.05MPa
⑦ 設計重量 外形寸法	フィルター室 ：850kg ：W1500mmXL2120mmXH1496mm ファン室 ：660kg ：W1500mmXL1300mmXH1496mm 総重量 ：1510kg
⑧ 吸込口と吐出口	吸込口 ：φ242mmX3個 吐出口 ：φ295mmX2個

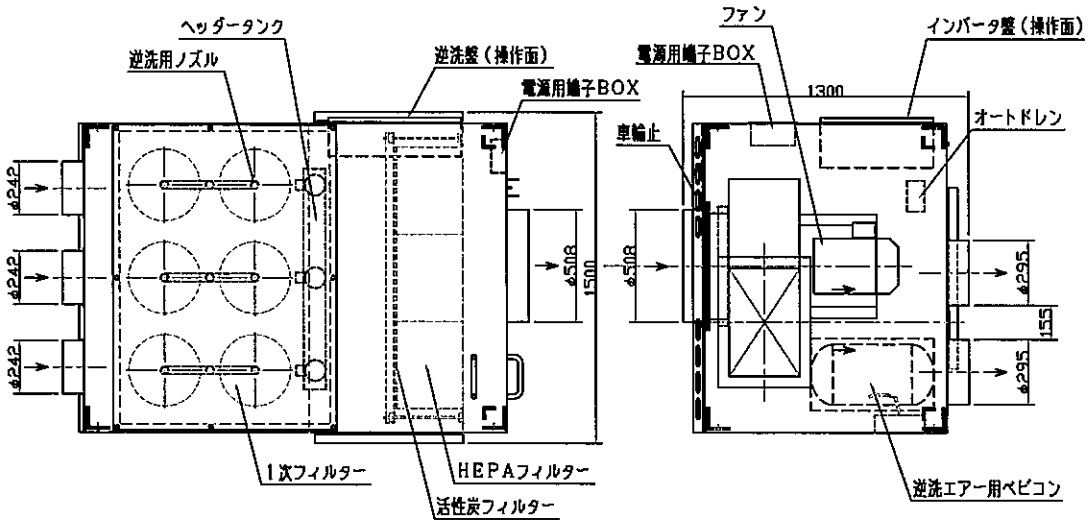

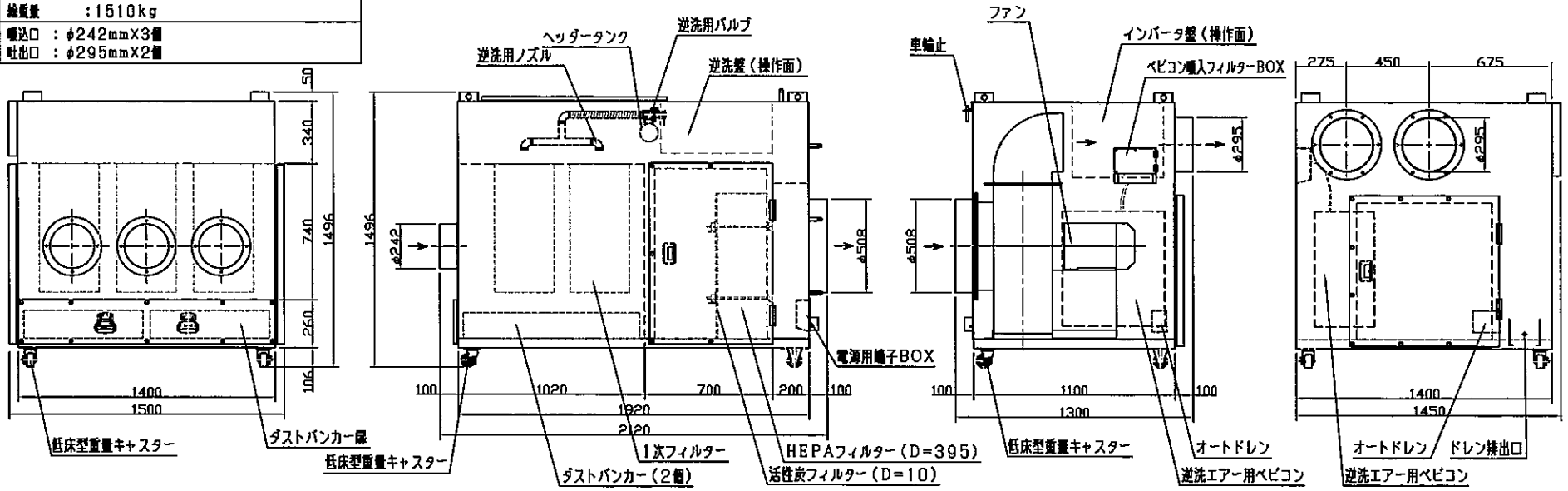

SPCIFICATRIONS FOR	TITLE 超微細粉塵対策型集塵機 EJD160F 外形図	REV. / NO. / NOTE	株式会社 荏原製作所
COUSTOMER / JOB NO.			DRAWN BY K.TERAO / DESIGNED / CHECKED M.IGARASHI / APPROVED Y.KAMODA
			SCALE / DATE / DOG. NO 09063001C