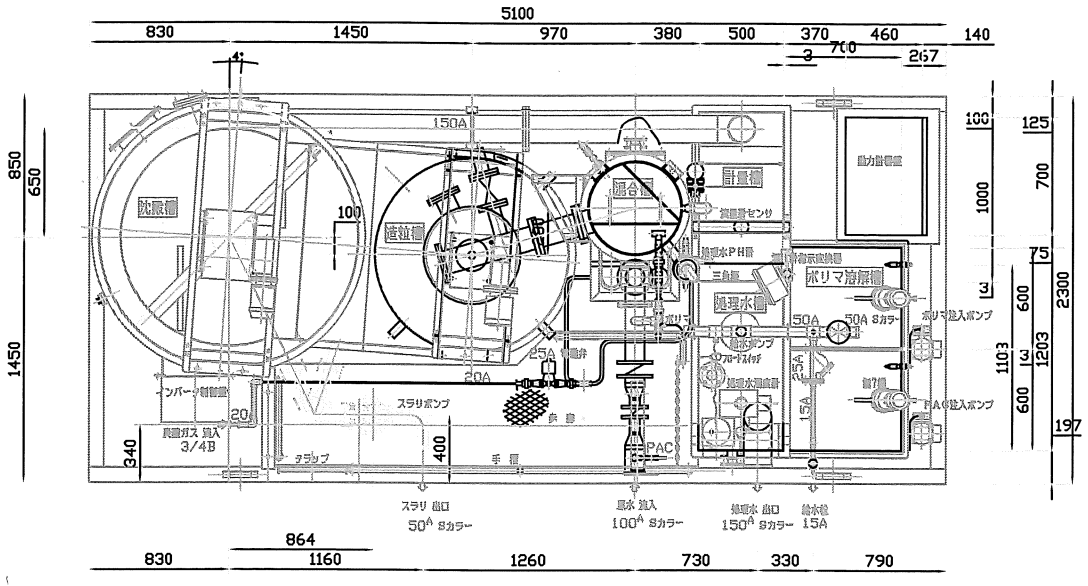

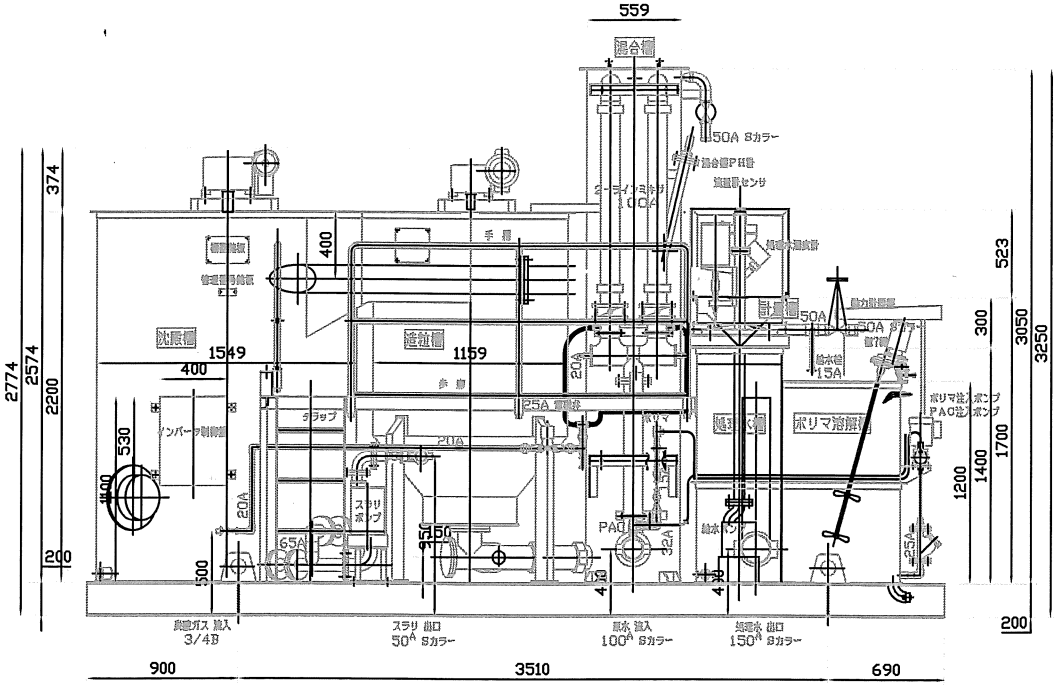

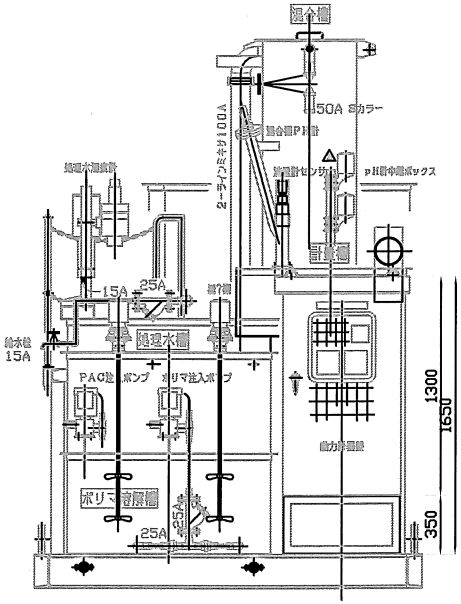

記号	変更	年月日	担当	検印	承認
△1	給水管PH計センサ位置プランジャ追加	年月日	三好		
△2	pH計中間ボックス追加	年月日	中田		
C					
D					

工事	40m³/hパッケージ型	設計	殿
名称	Q=MaX40m³/h SS=5000ppm, pH=11	製図	殿
工場			

承認	照査	設計	製図	縮尺	40m³/h パッケージ型
				中置	装置図

株式会社エンジニアリングサービス

マイクロNo. 1 HA-S-0003-3003