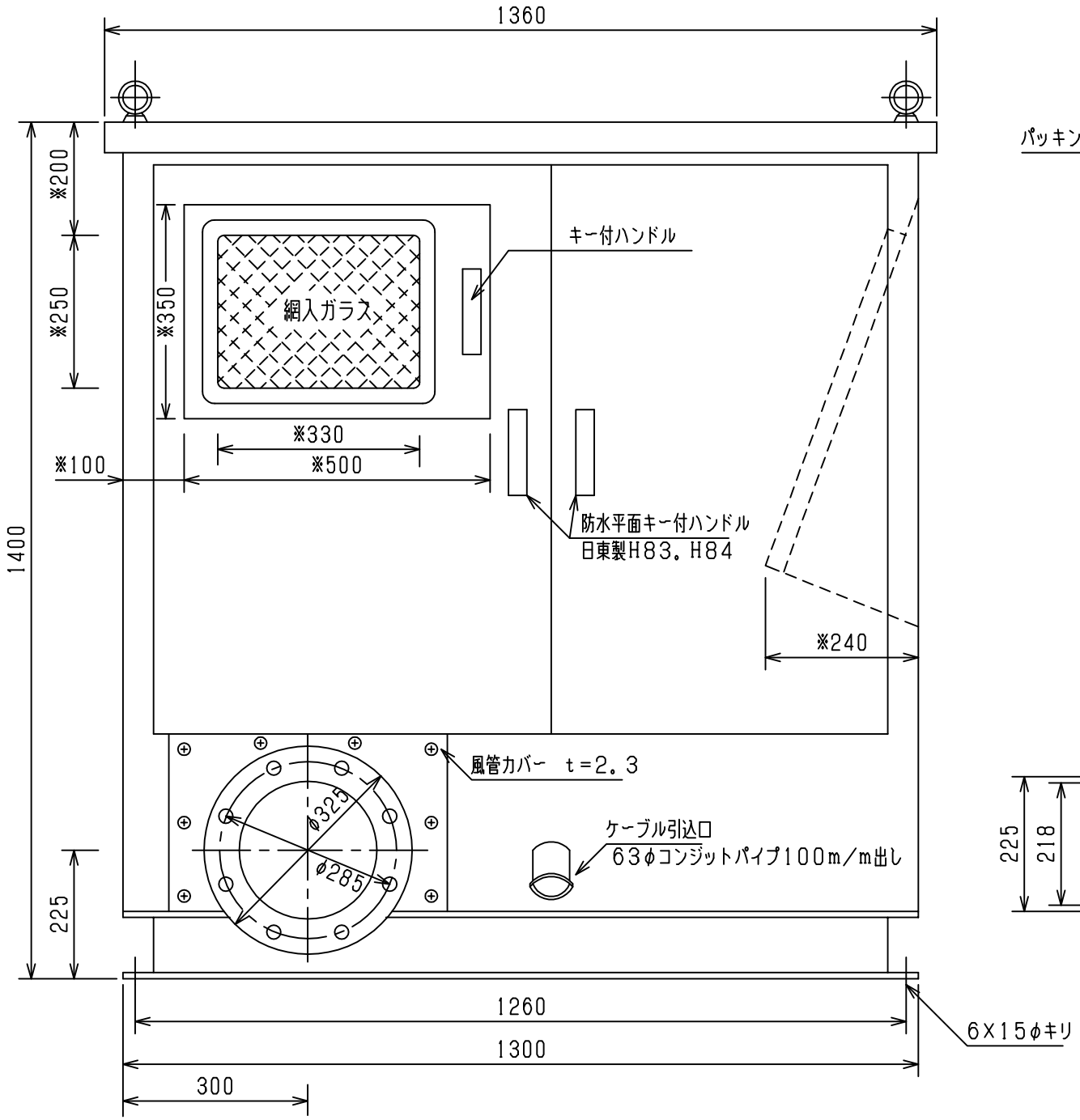

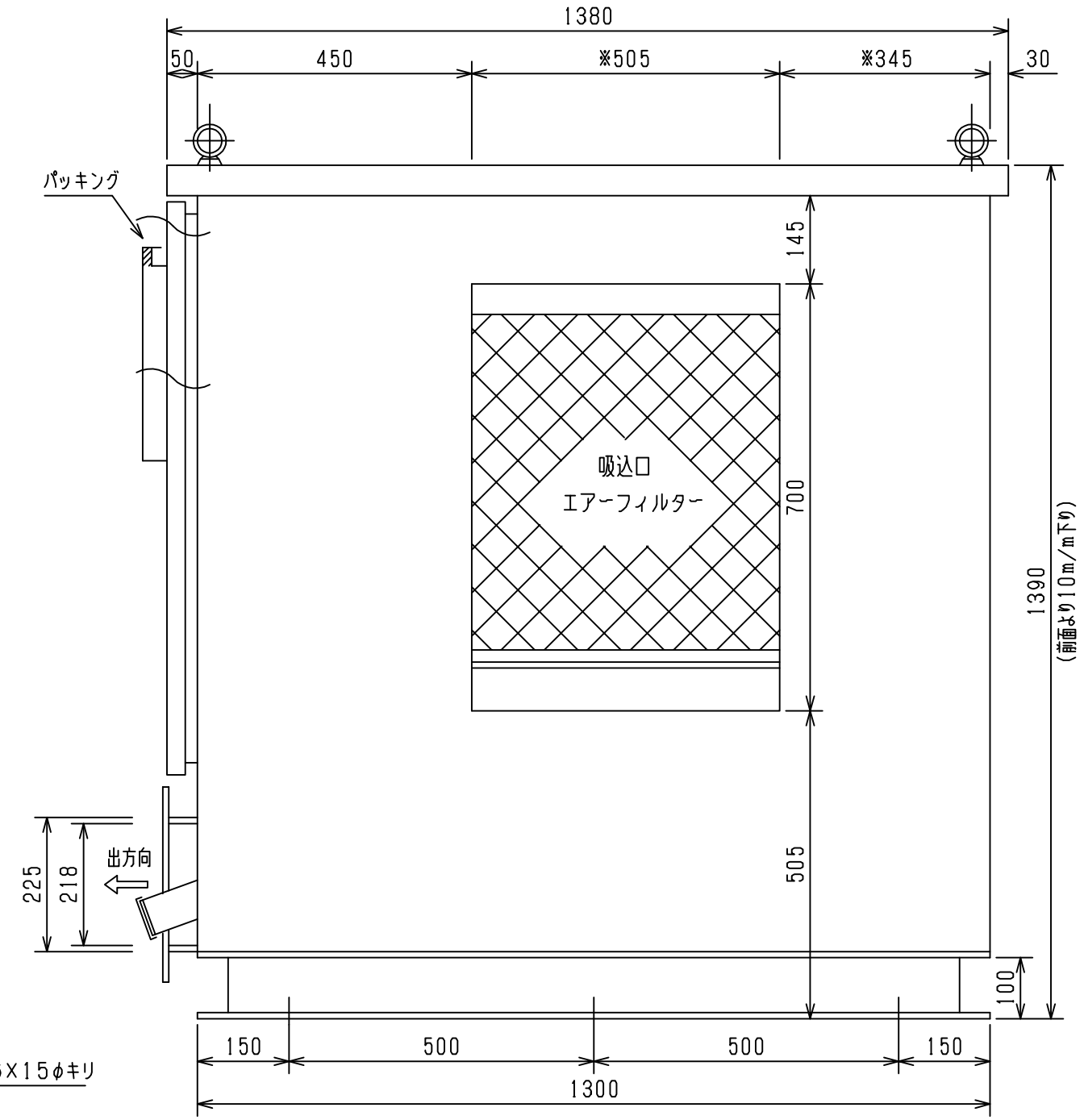

重量　：　約770Kg
使用鋼板　：　ボックス　1.6mm
　　：　扉　　2.3mm
塗装色　：　内外　7.5YR　7.5/16

		機　名MCH. NAME	三井エアーコンパック　22KW
殿		外形図	
課長 APPD	担当 DRAWN	尺度SCALE / 縮小率 REDUCE / 世代GENERT / 箱番BOX. No.	機種MCH. CD
			部組PA. CD
		日付 DATE　12. DEC' 97	性格CHALCT
係長 CHKD	担当 DRAWN	図番 DRG. No.　0-19012A　②	

数量 QUANTITY	製　番 MANUF No.	三井三池製作所 MITSUI. MIIKE. MACHINERY. CO	保　管 No. KEEP. No.